iiyama

ProLite XB2792HSU-B1

INFORMATION

Dalle IPS Full HD de 27” avec bords fins sur les quatre côtés, classe énergétique B et pied réglable en hauteur

Le ProLite XB2792HSU est un moniteur Full HD de 27” destiné à ceux qui recherchent à la fois des performances élevées et un choix plus durable. Il est emballé sans plastique et fabriqué à partir de 85 % de matériaux recyclés post-consommation, répondant aux normes TCO Certification et EPEAT® Silver.

Sa dalle IPS offre des détails précis, des couleurs éclatantes et de larges angles de vision, tandis que le design à bords fins sur les quatre côtés crée un espace de travail élégant et sans distractions. Pour préserver votre santé visuelle, il est conforme aux certifications Eye Safe et Eye Comfort, et son pied ergonomique réglable en hauteur sur 150 mm assure un confort optimal tout au long de la journée.

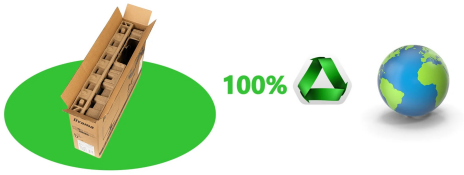

Merci

Nous vous remercions d'avoir choisi un produit responsable, qui aide à progresser vers un avenir plus durable. Pour ce faire, nous n'utilisons aucun plastique pour emballer ce produit et le boîtier du produit lui-même est composé à 85 %de plastiques recyclés après consommation. 100% de l'emballage est entièrement recyclable.

Économisez de l'électricité, maintenez la performance de l'image

Par rapport à un moniteur de classe énergétique E de même taille, votre écran iiyama étiqueté B vous offre une économie de coûts d'environ 40 % ! Sans compromettre les performances. La fonction d'économie d'énergie utilise la technologie de rétroéclairage LED la plus efficace en combinaison avec un filtre de couleur à haute efficacité pour maintenir la luminosité et les couleurs vives, afin que les performances d'image ne soient pas affectées.

Meilleur choix - Certifié

Ce produit répond à 100 % des critères TCO Certified, la certification de durabilité la plus complète au monde pour les produits informatiques. Il répond également aux critères EPEAT® Silver, qui couvrent à la fois l'évaluation de la responsabilité environnementale et sociale définie par EPEAT®, le premier écolabel mondial pour l'électronique. Comme tout équipement électronique vendu dans l'UE, il est conforme à la directive 2002/95/CE (RoHS 1) relative à la limitation de l'utilisation de certaines substances dangereuses. Toutefois, bien que la directive autorise l'utilisation d'un maximum de 0,1 % de mercure, ce produit est exempt à 100 % de mercure.

Prenez soin de vos yeux

Basée sur des tests optiques et des recherches menées par des optométristes et des ophtalmologistes du monde entier, la certification Eye Safe signifie que ce produit offre une protection permanente contre la lumière bleue en réduisant la lumière bleue à haute énergie tout en maintenant les performances des couleurs intactes. Elle répond également aux exigences de la certification Eye Comfort, qui confirme que le produit réduit la lumière bleue et ne provoque pas de scintillement, afin de protéger les yeux et de préserver la vision de l'utilisateur, et de permettre à ce dernier de changer de position sans compromettre la qualité de l'image visuelle.

LES SPÉCIFICATIONS

01 CARACTÉRISTIQUES DE L'ÉCRAN

Design	bords fins sur 4 côtés
Diagonale	27", 68.6cm
Matrice	dalle IPS Technologie LED, finition mate
Résolution native	1920 x 1080 @120Hz (2.1 megapixel Full HD)
Le ratio d'aspect	16:9
Luminosité	300 cd/m²
Contraste	1500:1
Contraste dynamique	80M:1
Temps de réponse (GTG)	3ms
Angle de vision	horizontal/vertical: 178°/178°, droit/gauche: 89°/89°, en avant/en arrière: 89°/89°
Couleurs supportées	16.7mln (sRGB: 96%; NTSC: 72%)
Fréquence horizontale	30 - 140kHz
Surface de travail H x L	597.9 x 336.3mm, 23.5 x 13.2"
Taille du pixel	0.311mm
Couleur	mate, noir

02 PORTS ET CONNECTEURS

Entrée signal	HDMI x1 (v.1.4) DisplayPort x1 (1.2)
USB HUB	x2 (v. 3.2 Gen 1 (5Gbps, 4.5W))
HDCP	oui
Prise casque	oui

03 CARACTERISTIQUES

Réducteur de lumière bleue	oui
Flicker Free LED	oui
Compatible Adaptive Sync	oui
Extra	i-Style colour, Eye Comfort
Langues OSD	EN, DE, FR, ES, IT, RU, JP, CZ, NL, PL, UA
Boutons de contrôle	Joystick/Alimentation: Centre : Alimentation/Menu, Haut/Sélection d'entrée, Bas, Droite/Volume/Muet Audio, Gauche/Sous-menu

Paramètres réglables	réglage de l'image (luminosité, contraste, couleur i-Style, ACR, ECO, OD, technologie X-Res), réglage des couleurs (gamma, gamme RVB, température des couleurs), réglage de l'image (réglage du mode vidéo, réduction de la lumière bleue, netteté et douceur), réglage de l'OSD (position H. de l'OSD, position V. de l'OSD, exctinction l'OSD, arrière-plan de l'OSD, rotation de l'OSD, langue), extra (réinitialisation, DDC/CI, LED, logo d'ouverture, synchronisation adaptative, informations d'affichage), sélection de l'entrée, réglage audio (volume, muet)
Haut-parleurs	2 x 2W
Sécurité	adapté à la fermeture Kensington-lock™, DDC/CI, DDC2B, Mac OSX

04 MECANIQUE

Réglages Position Image	hauteur, angle H, angle V, pivot (rotation des deux côtés)
RÉGULATION DE LA HAUTEUR	150mm
Rotation (fonction PIVOT)	90°
Angle de rotation	90°; 45° gauche; 45° droit
Angle d'inclinaison	23° en avant; 5° en arrière
Montage VESA	100 x 100mm
Système de gestion de passage des câbles	oui

05 ACCESSOIRES INCLUS

Câbles	câble d'alimentation (1.5m), USB (1.5m), HDMI (1.5m)
Autres	guide démarrage rapide, guide de sécurité

06 GESTION DE L'ÉNERGIE

Bloc d'alimentation	interne
Alimentation	AC 100 - 240V, 50/60Hz
Gestion d'alimentation	11.4W typique, 0.5W en veille, 0.3W éteint

07 NORMES

Certifications	TCO Certified, CE, TÜV-GS, EAC, VCCI-B, PSE, RoHS support, ErP, WEEE, REACH, UKCA
Classe d'efficacité énergétique (Regulation (EU) 2017/1369)	B
EPEAT Silver	*enregistrement varie selon les pays, consultez www.epeat.net pour plus de détails
REACH SVHC	au dessus de 0.1% de plomb

08 DIMENSIONS / POIDS

Dimensions produit L x H x P	616.5 x 403.5 (546) x 209.5mm
Dimensions de la boîte L x H x P	707 x 483 x 124mm
Poids (sans boîte)	5.4kg
Poids (avec boîte)	8.0kg
Code EAN	4948570126194

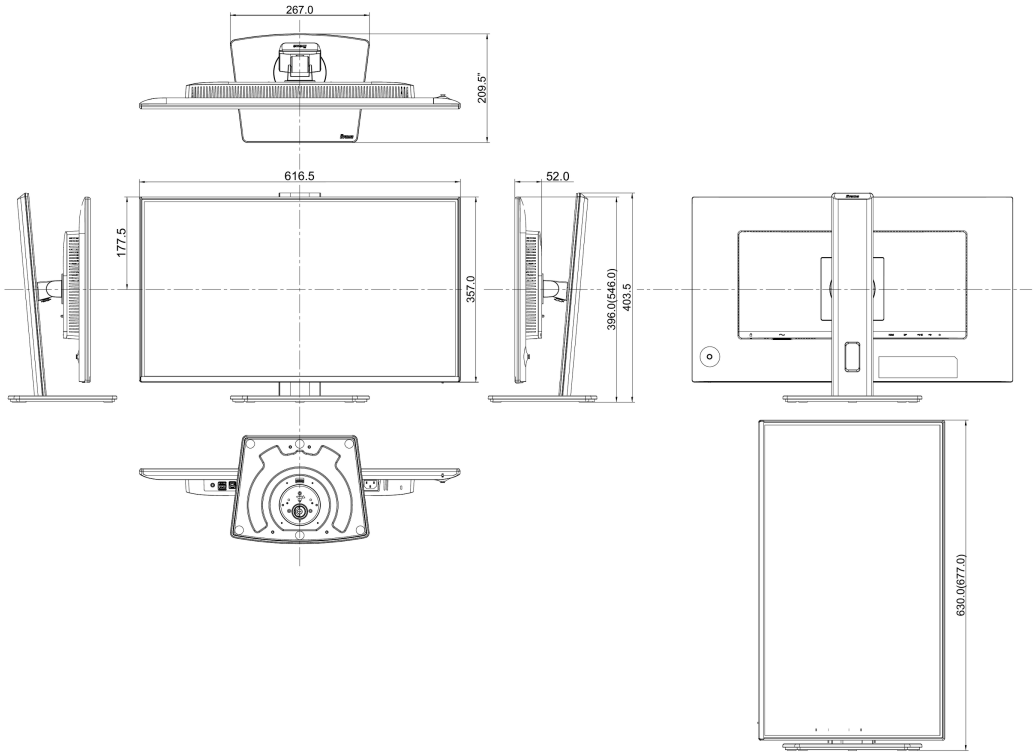

GALERIE

iiyama
ProLite
XB2792HSU
27"
68.6cm
IPS
1920x1080
SLIM BEZEL
15cm

iiyama
ProLite
XB2792HSU
27"
68.6cm
IPS
1920x1080
SLIM BEZEL
15cm

iiyama
ProLite
XB2792HSU
27"
68.6cm
IPS
1920x1080
SLIM BEZEL
15cm

iiyama
ProLite
XB2792HSU
27"
68.6cm
IPS
1920x1080
SLIM BEZEL
15cm
B
A
G
epeat

iiyama
ProLite
XB2792HSU
27"
68.6cm
IPS
1920x1080
SLIM BEZEL
15cm
B
A
G
epeat

iiyama
ProLite
XB2792HSU
27"
68.6cm
IPS
1920x1080
SLIM BEZEL
15cm

iiyama

ProLite
32792HSU

27"
68.6cm

15cm

68.6cm

iiyama

iiyama

iiyama